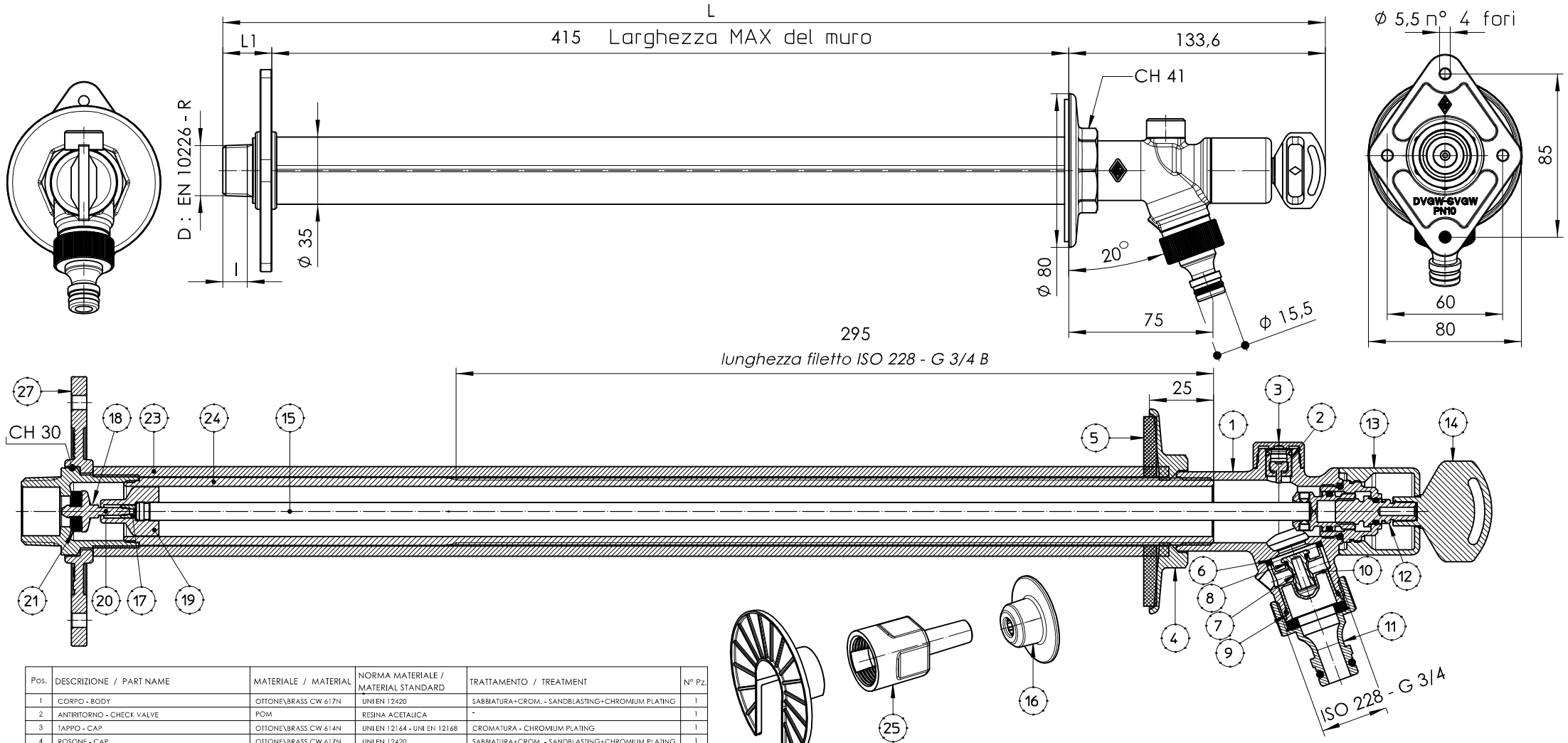

Pos.	DESCRIZIONE / PART NAME	MATERIALE / MATERIAL	NORMA MATERIALE / MATERIAL STANDARD	TRATTAMENTO / TREATMENT	N° Pz.
1	CORPO - BODY	OTTONE\BRASS CW 617N	UNI EN 12420	SABBIATURA+CROM. - SANDBLASTING+CHROMIUM PLATING	1
2	ANTIRITORNO - CHECK VALVE	POM	RESINA ACETALICA	-	1
3	TAPPO - CAP	OTTONE\BRASS CW 614N	UNI EN 12164 - UNI EN 12168	CROMATURA - CHROMIUM PLATING	1
4	ROSONE - CAP	OTTONE\BRASS CW 617N	UNI EN 12420	SABBIATURA+CROM. - SANDBLASTING+CHROMIUM PLATING	1
5	GUARNIZIONE - SEAL	-	ASTM D-1056	-	1
6	GUARNIZ.PIANA - GASKET RING	NBR	Elastomero nitrile-butadiene	-	1
7	OTTURATORE - OBSTRUCTOR	POM	-	-	1
8	O-RING	NBR	-	-	1
9	O-RING	NBR		-	1
10	BUSSOLA - BUSH	POM	-	-	1
11	PORTAGOMMA - HOSE TAIL	PP	Polipropilene	-	1
12	VITONE - STOPCOCK	OTTONE\BRASS CW 614N	UNI EN 12164 - UNI EN 12168	-	1
13	CARTER - COVER	OTTONE\BRASS CW 614N	UNI EN 12164 - UNI EN 12168	SABBIATURA+CROM. - SANDBLASTING+CHROMIUM PLATING	1
14	CHIAVE - KEY	PA6	POLIAMMIDE	-	1
15	ASTA - STEM	OTTONE\BRASS CW 614N	UNI EN 12164 - UNI EN 12168	-	1
16	CARTER - COVER	HDPE	Polietilene Alta Densita'	-	1
17	GHIERA - RING NUT	OTTONE\BRASS CW 614N	UNI EN 12164 - UNI EN 12168	-	1
18	MOLLA - SPRING	ACC.INOX\S-STEEL AISI 302		-	1
19	SUPPORTO - SUPPORT	POM	-	-	1
20	OTTURATORE - OBSTRUCTOR	OTTONE\BRASS CW 614N	UNI EN 12164 - UNI EN 12168	-	1
21	GUARNIZ.PIANA - GASKET RING	NBR	DVGW W270 - NSF61	-	1
22	RACCORDO - CONNECTION	OTTONE\BRASS CW 617N	UNI EN 12420	SABBIATURA - SANDBLASTING	1
23	RIVESTIMENTO DI PROTEZIONE - PROTECTION UPHOLSTERY	SCHIUMA PE\PE FOAM	-	-	1
24	RACCORDO - CONNECTION	OTTONE\BRASS CW 614N	UNI EN 12164 - UNI EN 12168	-	1
25	TAPPO - CAP	HDPE	Polietilene Alta Densita'	-	1
26	CARTER - COVER	HDPE	Polietilene Alta Densita'	-	1
27	SUPPORTO - SUPPORT	PA6	POLIAMMIDE	-	1
28	TAPPO - CAP	ABS	-	CROMATURA - CHROMIUM PLATING	1

-D- MISURA SIZE	DN	CODICE CODE	UM	ø P	l	L	L1	Kv	PN	Kg
								Cv	PSI	Lb
1/2	15	4810040000	mm	12	11,4	566,5	24	2,4	10	1,66
			in.	0,47	0,45	22,30	0,94	2,77	145,00	3,66
3/4	20	4810050000	mm	12	12,7	568	25,5	2,4	10	1,67
			in.	0,47	0,50	22,36	1,00	2,77	145,00	3,68

REV.	DATA/DATE	FIRMA/SIGNATURE	DESCRIZIONE/DESCRIPTION

DISEGNATORE/DRAW BY: MODONESI L.

RESPONSABILE/APPROVED BY: POLI G.

RUBINETTERIE BRESCIANE — VALPRES — VALBIA

COMPANY RUBINETTERIE BRESCIANE

DESCRIZIONE: RUBINETTO ANTIGELO DIRITTO
PASS.TOTALE ATTACCO M/P.GOMMA
COMANDO: CHIAVE

DESCRIPTION: ANTI-FREEZE FAUCET STRAIGHT
FULL BORE CONNECTION M/HOSE TAIL
MANOUVRE: KEY

DATA/DATE: 04/09/2019

CODICE DISEGNO/DRAWING CODE: DMS 4810 00

REV.: A

TAV.: 01

ACCORDING TO THE LAW IT IS FORBIDDEN ANY REPRODUCTION